ZERTIFIKAT

Zertifizierte Passivhaus-Komponente

Komponenten-ID 1390sk03 gültig bis 31. Dezember 2023

Passivhaus Institut
Dr. Wolfgang Feist
64283 Darmstadt
Deutschland

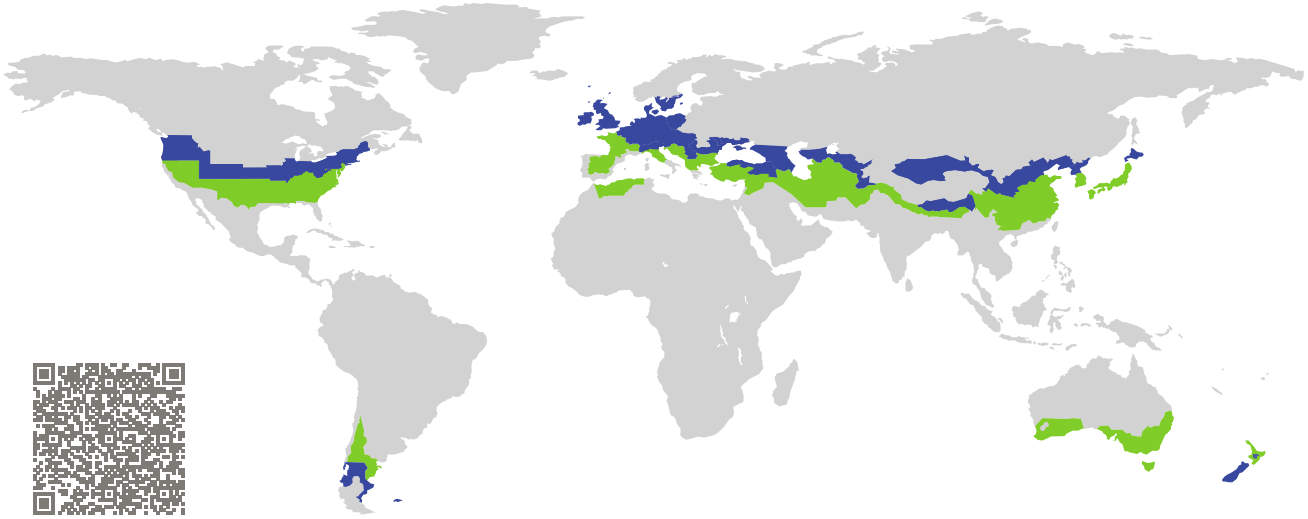

Kategorie:	**Oberlicht**
Hersteller:	**LAMILUX Heinrich Strunz GmbH, Rehau, Deutschland**
Produktname:	**LAMILUX Flachdach Fenster FE Passivhaus**

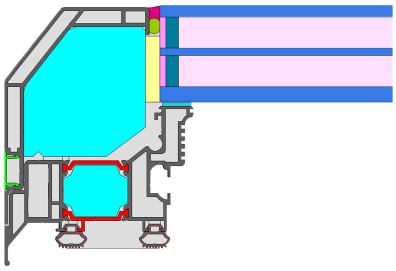

Folgende Kriterien für die kühl-gemäßigte Klimazone wurden geprüft

Behaglichkeit	U_{SK} = 0,97	$\leq$	1,10 W/(m² K)
	$U_{SK,\text{eingebaut}}$	$\leq$	1,10 W/(m² K)
	mit U_g	=	0,71 W/(m² K)
Hygiene	$f_{Rsi=0,25}$	$\geq$	0,70

kühl-gemäßigtes Klima

phC

ZERTIFIZIERTE KOMPONENTE

Passivhaus Institut

Passivhaus-Effizienzklasse	phE	phD	phC	phB	phA

www.passiv.de

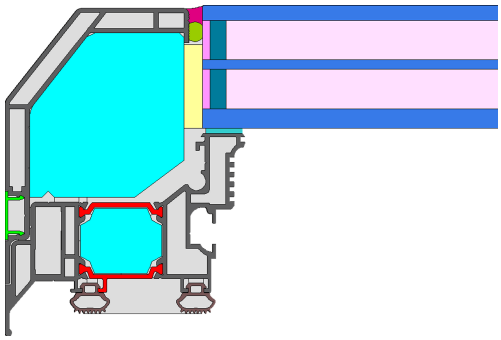

Berechnungsmodell

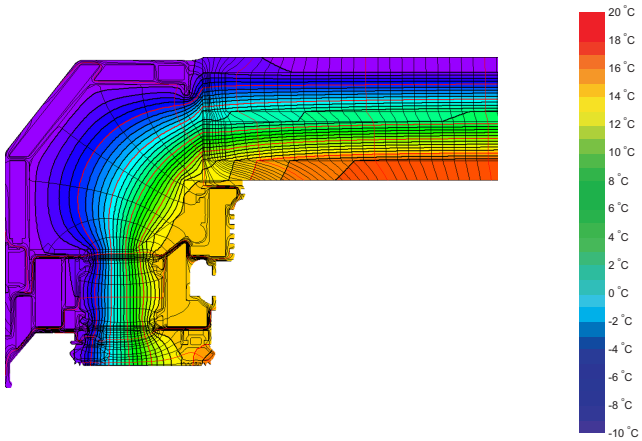

Isothermengrafik

Beschreibung

Flachdachfenster aus Aluminium mit thermischer Trennung aus Polyamid mit Glasfaseranteil und Dämmeinlage aus Resolharzschaum. Aufsatzkranz mit Resolharzschaum gefüllt, Begleitdämmung am Fußprofi vorhanden. Glassstärke: 50 mm (6/16/4/16/8), Glaseinstand: 16 mm.

Erläuterung

Die Fenster-U-Werte wurden für die Prüffenstergröße von 1,50 m × 1,50 m bei U_g = 0,71 W/(m^2 K) berechnet. Werden höherwertige Verglasungen eingesetzt, verbessern sich die Fenster-U-Werte wie folgt:

Verglasung	U_g =	0,71	1,00	0,90	0,84	W/(m^2 K)
		↓	↓	↓	↓	
Fenster	U_{SK} =	0,97	1,19	1,11	1,06	W/(m^2 K)

Transparente Bauteile werden abhängig von den Wärmeverlusten durch den opaken Teil in Effizienzklassen eingestuft. In diese Wärmeverluste gehen die Rahmen-U-Werte, die Rahmenbreiten, Glasrand und die Glasrandlängen ein. Ein ausführlicher Bericht über die im Rahmen der Zertifizierung durchgeführten Berechnungen ist beim Hersteller erhältlich.
Das Passivhaus Institut hat weltweite Komponentenanforderungen für sieben Klimazonen definiert. Grundsätzlich können Komponenten, die für Klimazonen mit höheren Anforderungen zertifiziert sind, auch in Klimazonen mit geringeren Anforderung eingesetzt werden. Es kann wirtschaftlich sinnvoll sein, in einer Klimazone eine thermisch höherwertige Komponente, die für eine Klimazone mit strengeren Anforderungen zertifiziert wurde, einzusetzen.

Weitere Informationen zur Zertifizierung
sind unter www.passiv.de und www.passipedia.de verfügbar.

Rahmen-Kennwerte		Rahmenbreite b_f mm	Rahmen-U-Wert U_f W/(m² K)	Glasrand-Ψ-Wert Ψ_g W/(m K)	Temperaturfaktor $f_{Rsi=0,25}$ [-]
Unten	(OB1)	98	1,42	0,036	0,74
Oben	(OH1)	98	1,42	0,036	0,74
Seitlich	(OJ1)	98	1,42	0,036	0,74
Abstandhalter: MULTITECH G			Sekundärdichtung: Polysulfid		

Geprüfte Einbausituationen

Massivdach

U_{Wand} = 0,10 W/(m² K)

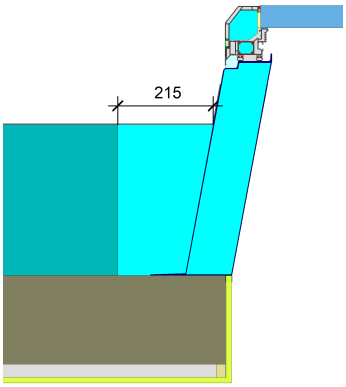

Ψ_{einbau}	W/(m K)
Oben	0,049
Links	0,049
Rechts	0,049
Unten	0,049

$U_{W,eingebaut}$ = 1,10 W/(m² K)

Leichtdach

U_{Wand} = 0,09 W/(m² K)

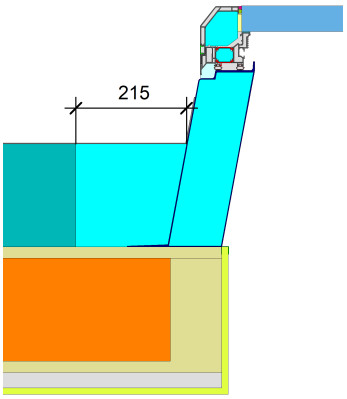

Ψ_{einbau}	W/(m K)
Oben	0,050
Links	0,050
Rechts	0,050
Unten	0,050

$U_{W,eingebaut}$ = 1,10 W/(m² K)